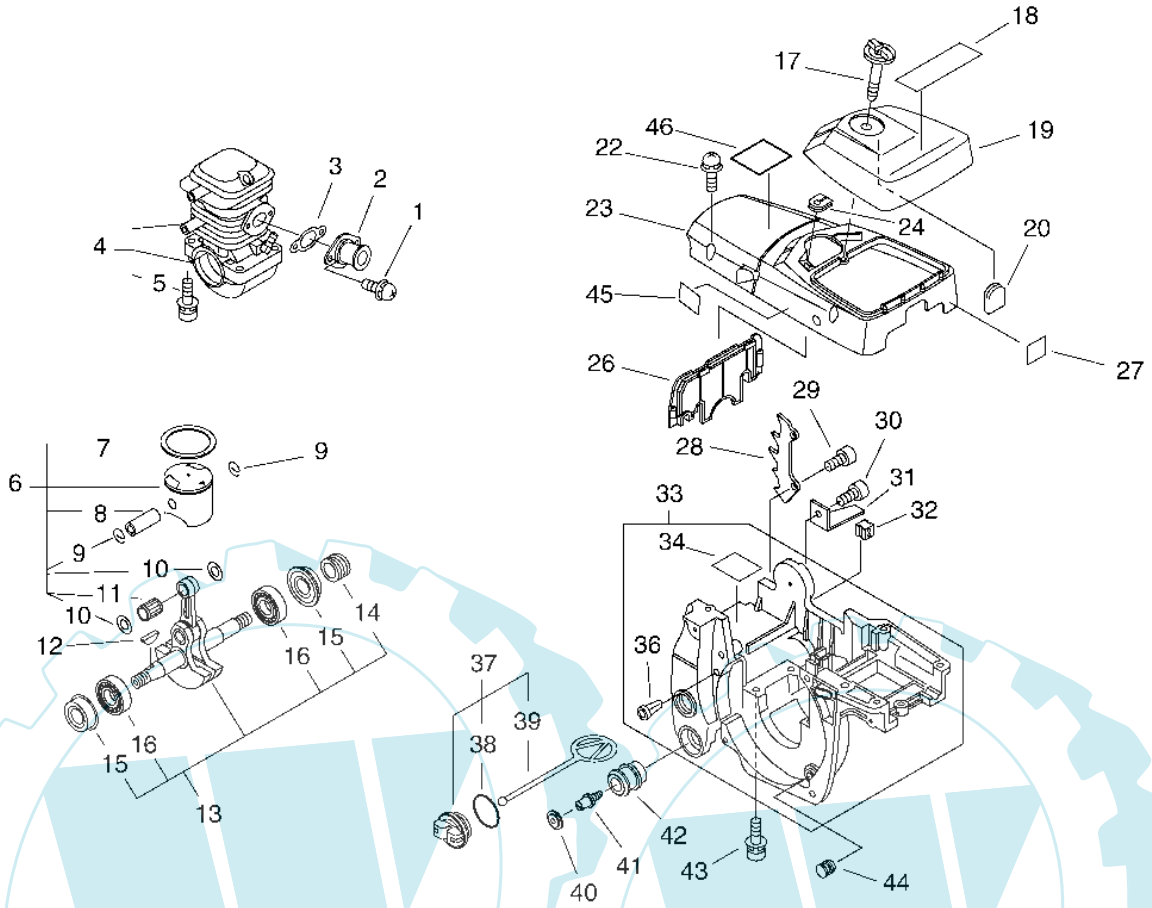

Stückliste:

Ref. #	Artikelnr.	Artikelname	Menge	Beschreibung
01	16-900242-05014	Schraube(Eisen)	2.0000 St	
02	16-A202-000060	Ansaugstutzen	1.0000 St	
03	16-V103-000290	Dichtung	1.0000 St	
04	16-P021-010574	Zylinder kpl.	1.0000 St	
05	16-900162-05022	Schraube CS-3500,-3501,SRM-2655,PB-500	1.0000 St	
06	16-P021-010581	Kolben kpl.	1.0000 St	
07	16-A101-000160	Kolbenring	1.0000 St	
08	16-V607-000000	Kolbenbolzen 9	1.0000 St	
09	16-100015-03931	Sicherungsring	2.0000 St	
10	16-100014-53630	Distanzscheibe, Kolben	2.0000 St	
11	16-100012-16131	Nadellager	1.0000 St	
12	16-100142-12330	Polradkeil	1.0000 St	
13	16-P021-013620	Kurbelgehäuse CS-420ES	1.0000 St	
14	16-V652-000030	Ölpumpenantrieb CS-350TES/WES	1.0000 St	
15	16-V505-000010	Simmerring CS-3600/3501	2.0000 St	
16	16-94035-36201	Kugellager	2.0000 St	
17	16-A235-000020	Rändelschraube, Luftfilter	1.0000 St	
18	16-X503-008450	Aufkleber, Modell, CS-420ES	1.0000 St	
19	16-A232-000023	Luftfilterdeckel CS-510	1.0000 St	
20	16-130338-32430	Stopfen	1.0000 St	
22	16-900242-05020	Schraube(Eisen)	3.0000 St	
23	16-A160-000764	Abdeckung, Zylinder	1.0000 St	
24	16-V135-000010	Gummi	1.0000 St	
26	16-A209-000000	Flanschstück	1.0000 St	
27	16-X524-001900	Aufkleber CS-370ES	1.0000 St	
28	16-C304-000010	Kralle	1.0000 St	
29	16-91145-05020	Schraube	2.0000 St	
30	16-91145-05016	Schraube	1.0000 St	
31	16-C310-000000	Kettenfangbolzen	1.0000 St	
32	16-150114-04920	Tülle	1.0000 St	
33	16-P021-009855	Motorgehäuse CS-420ES	1.0000 St	
34	16-V341-000050	Scheibe	1.0000 St	
36	16-436114-13930	Entlüftungsventil	1.0000 St	
37	16-P021-007630	ÖL-Benzintankdeckel	1.0000 St	
38	16-900720-00025	O-Ring	1.0000 St	
39	16-A365-000050	Halter, Tankdeckel	1.0000 St	
40	16-100918-15130	Abdeckung CS-2600	2.0000 St	
41	16-100915-33930	Schraube	2.0000 St	
42	16-100910-60030	Puffer	2.0000 St	
43	16-900162-05030	Schraube	4.0000 St	
44	16-V420-001250	Puffer	2.0000 St	
45	16-890631-38130	Aufkleber	1.0000 St	
46	16-890345-39230	Aufkleber	1.0000 St	
47	16-X530-000210	Aufkleber	1.0000 St	

44 referenz(en)

www.ersatzteil-service.de

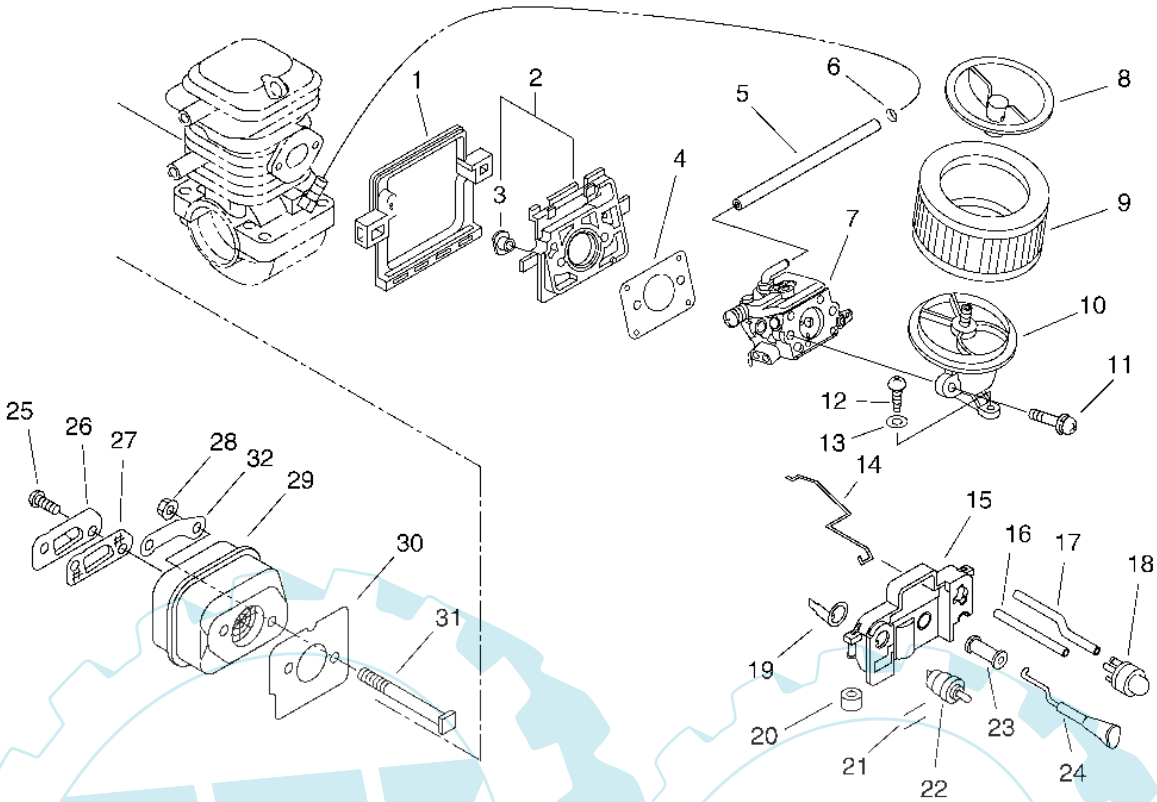

Stückliste:

Ref. #	Artikelnr.	Artikelname	Menge	Beschreibung
01	16-V420-001420	Puffer	1.0000 St	
02	16-130007-39932	Flatterventil	1.0000 St	
03	16-130020-33330	Mutter CS-2600	2.0000 St	
04	16-V103-000280	Dichtung	1.0000 St	
05	16-V471-001600	Leitung	1.0000 St	
06	16-132013-09820	Clip	1.0000 St	
07	16-A021-001310	Vergaser	1.0000 St	
08	16-130405-38332	Halter für Luftfilter CS-370ES	1.0000 St	
09	16-130300-39730	Luftfilter CS-4200,3500,3700	1.0000 St	
10	16-130301-39935	Luftfiltergehäuse CS-4200/3700/3500	1.0000 St	
11	16-900238-05050	Schraube 5 x 50	2.0000 St	
12	16-900253-05020	Schraube 5x20	1.0000 St	
13	16-900600-00005	Scheibe PB-500	1.0000 St	
14	16-C454-000100	Gasgestänge	1.0000 St	
15	16-A439-000145	Platte	1.0000 St	
16	16-V471-001280	Benzinleitung	1.0000 St	
17	16-V471-001470	Leitung, Benzin (Gummi)	1.0000 St	
18	16-123181-39130	Pumpe	1.0000 St	
19	16-V486-000021	Primerpumpe	1.0000 St	
20	16-351134-39930	Hülse, Vergaser	2.0000 St	
21	16-890157-39130	Aufkleber Stop CS-3500,3700	1.0000 St	
22	16-163400-38330	Stop-Schalter CS-4400,CS-5100	1.0000 St	
23	16-178810-14534	Gummitülle	1.0000 St	
24	16-A241-000140	Choke-Gestänge	1.0000 St	
25	16-900220-04008	Schraube	2.0000 St	
26	16-A313-000810	Leitblech, Auspuff, CS-420ES	1.0000 St	
27	16-A310-000060	Funkengitter	1.0000 St	
28	16-900516-00005	Mutter CS-3500,PB 6000,-500,HCA-2500	2.0000 St	
29	16-A300-000680	Auspuff CS-420ES	1.0000 St	
30	16-V104-000731	Dichtung, Auspuff	1.0000 St	
31	16-V203-000220	Schraube, 5	2.0000 St	
32	16-V150-001820	Platte, Auspuff, CS-420ES	1.0000 St	

32 referenz(en)

Ihr Ersatzteilspezialist im Internet

www.ersatzteil-service.de

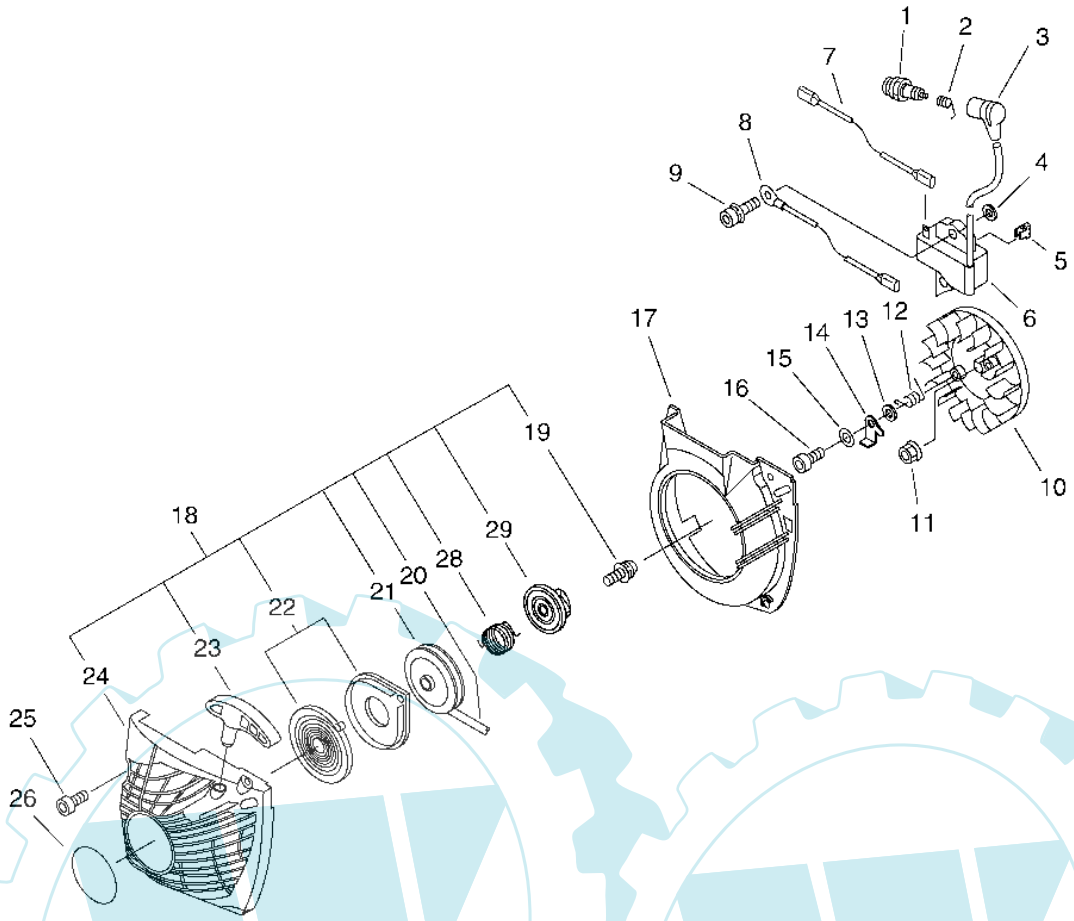

Stückliste:

Ref. #	Artikelnr.	Artikelname	Menge	Beschreibung
01	NGK-BPMR8Y	Zündkerze	1.0000 St	
02	16-A426-000010	Zündkerzenkontaktfeder	1.0000 St	
03	16-A427-000013	Zündkerzenkappe	1.0000 St	
04	16-150117-16430	Abstandshalter	2.0000 St	
05	16-V490-000310	Clip	1.0000 St	
06	16-A411-000264	Zündmodul CS-420ES	1.0000 St	
07	16-V485-000680	Kabel	1.0000 St	
08	16-V485-000620	Kabel	1.0000 St	
09	16-900162-05020	Schraube M5x20	2.0000 St	
10	16-A409-000272	Polrad	1.0000 St	
11	16-900515-00008	Mutter	1.0000 St	
12	16-177234-35430	Klinkenfeder CS-3700	2.0000 St	
13	16-177247-04630	Hülse	2.0000 St	
14	16-A514-000050	Starterklinke	2.0000 St	
15	16-900603-00005	Scheibe(Eisen) CS-2600	2.0000 St	
16	16-V203-000090	Schraube	2.0000 St	
17	16-A172-000571	Lüfterabdeckung CS-420ES	1.0000 St	
18	16-A051-000980	ZSB.Starter	1.0000 St	
19	16-177236-61830	Schraube	1.0000 St	
20	16-P022-008440	Starterseil	1.0000 St	
21	16-A506-000030	Seilscheibe	1.0000 St	
22	16-P022-010440	Feder CS-370ES	1.0000 St	
23	16-P022-005891	Startergriff CS-350T	1.0000 St	
24	16-A500-000420	Startergehäuse	1.0000 St	
25	16-91145-05020	Schraube	4.0000 St	
26	16-X502-000410	"Aufkleber ""ECHO"" CS-370ES/510/PB-500"	1.0000 St	
28	16-V452-000220	Feder	1.0000 St	
29	16-P022-022000	Starterklaue (easy)	1.0000 St	

28 referenz(en)

Ihr Ersatzteilspezialist im Internet

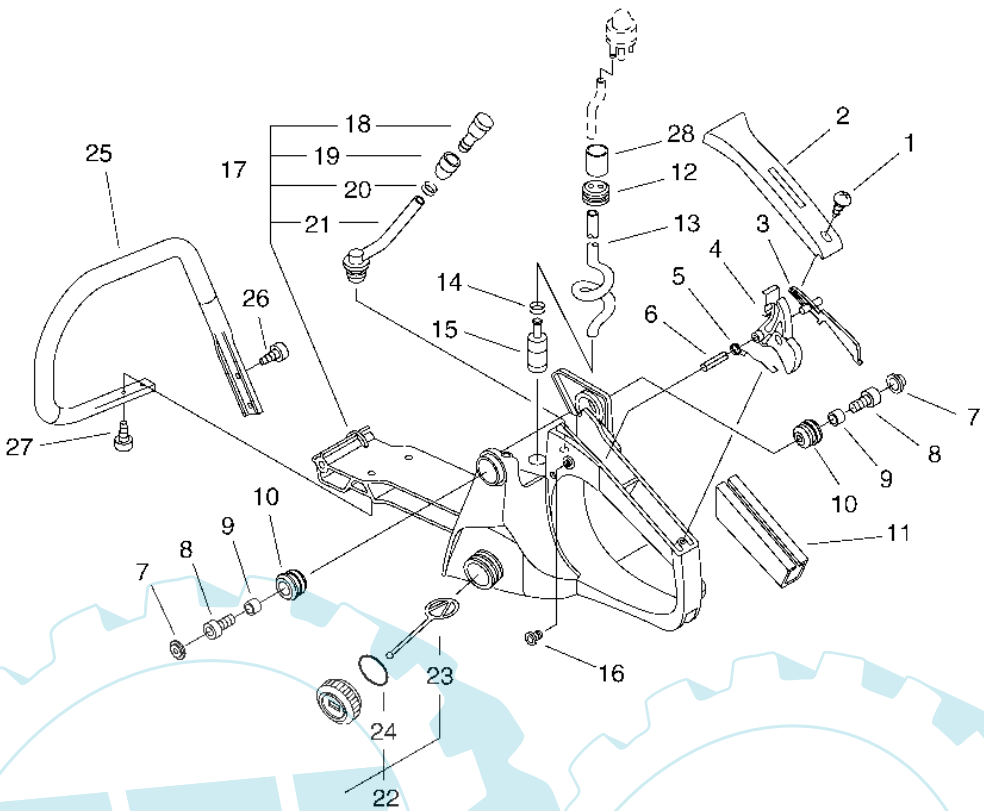

Stückliste:

Ref. #	Artikelnr.	Artikelname	Menge	Beschreibung
01	16-900253-04014	Schraube(Eisen)	1.0000 St	
02	16-351155-35430	Handgriffdeckel CS-3700	1.0000 St	
03	16-C460-000072	Gashebelsperre CS-370ES, CS-510	1.0000 St	
04	16-C450-000212	Gashebel CS-370ES, CS-510	1.0000 St	
05	16-V452-000260	Feder CS-370ES/3501/510	1.0000 St	
06	16-900345-40030	Spannstift	1.0000 St	
07	16-100918-15130	Abdeckung CS-2600	2.0000 St	
08	16-900105-04020	Schraube	2.0000 St	
09	16-100915-15131	Halter	2.0000 St	
10	16-V400-000050	Dämpfer	2.0000 St	
11	16-351111-30130	Griff	1.0000 St	
12	16-132115-44330	Dichtring	1.0000 St	
13	16-V471-001250	Benzinleitung (Gummi)	1.0000 St	
14	16-132013-09820	Clip	1.0000 St	
15	16-131205-19830	Benzinfilter	1.0000 St	
16	16-V162-000040	Halbgasknopf	1.0000 St	
17	16-P021-010591	Hinterer Griff, CS-420ES	1.0000 St	
18	16-131300-56430	Entlüftungsventil	1.0000 St	
19	16-131328-40630	Entlüftungsventilsitz	1.0000 St	
20	16-132013-26630	Clip	1.0000 St	
21	16-132012-39931	Benzinleitung	1.0000 St	
22	16-P021-010600	Tankdeckel CS-510	1.0000 St	
23	16-A365-000050	Halter, Tankdeckel	1.0000 St	
24	16-900720-00022	O-Ring	1.0000 St	
25	16-C400-000430	Griff, vorne	1.0000 St	
26	16-91145-05020	Schraube	2.0000 St	
27	16-91145-05016	Schraube	2.0000 St	
28	16-V475-003970	Tülle Primer, CS-420ES	1.0000 St	

28 referenz(en)

www.ersatzteil-service.de

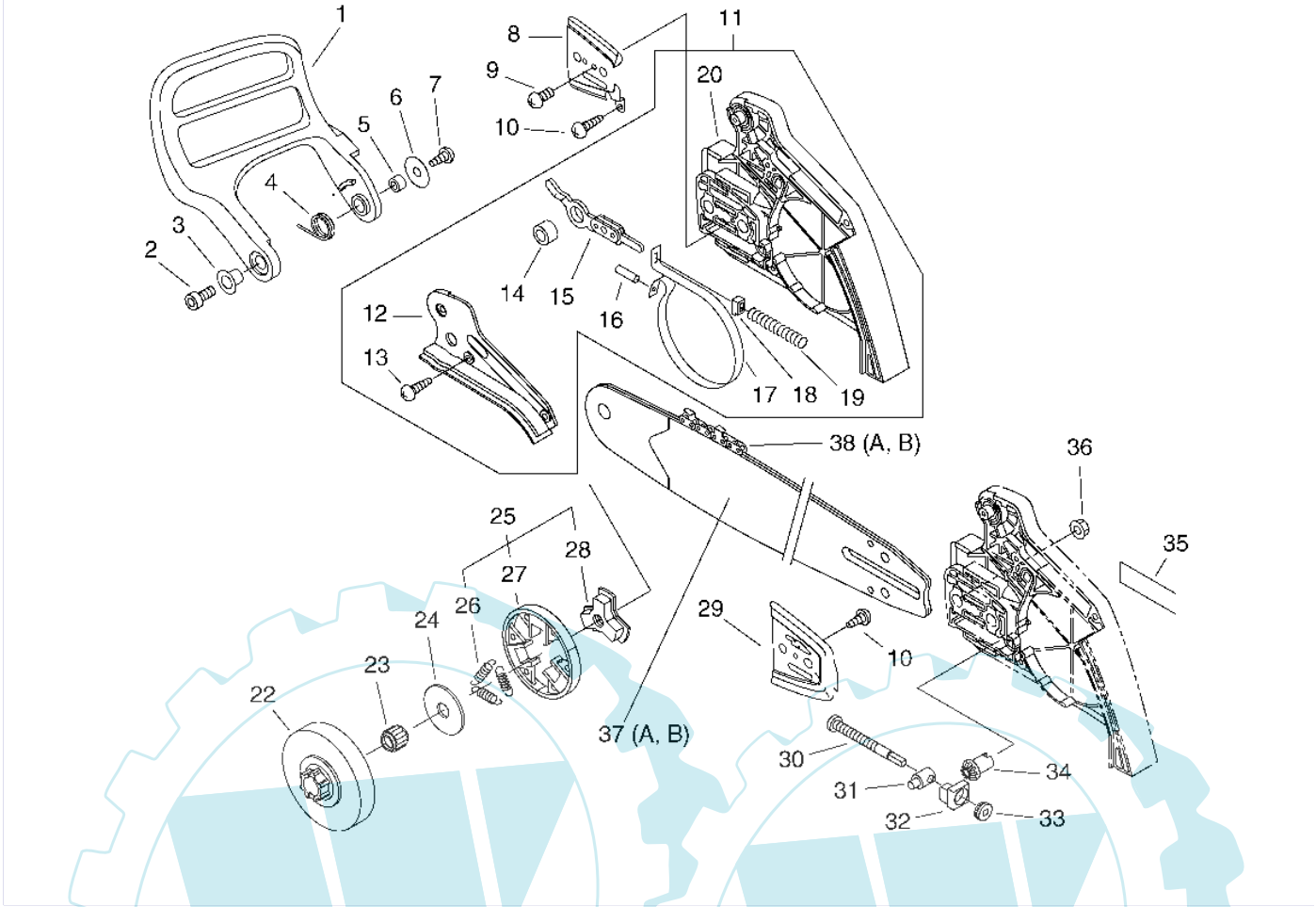

Stückliste:

Ref. #	Artikelnr.	Artikelname	Menge	Beschreibung
01	16-C320-000112	Bremshebel	1.0000 St	
02	16-91145-05016	Schraube	1.0000 St	
03	16-V356-000300	Buchse	1.0000 St	
04	16-V452-000250	Feder	1.0000 St	
05	16-433116-35430	Hülse CS-2600	1.0000 St	
06	16-177214-03930	Scheibe	1.0000 St	
07	16-V202-000070	Schraube	1.0000 St	
08	16-C305-000011	Führungsblech	1.0000 St	
09	16-900220-03006	Schraube	1.0000 St	
10	16-V202-000060	Schraube	2.0000 St	
11	16-C032-000282	Kettenbremse kompl.	1.0000 St	
12	16-C345-000211	Bügel	1.0000 St	
13	16-V202-000060	Schraube	3.0000 St	
14	16-433116-35430	Hülse CS-2600	1.0000 St	
15	16-C334-000090	Auslösehebel	1.0000 St	
16	16-93050-30098	Paßstift	1.0000 St	
17	16-C328-000080	Bremsband CS-370ES	1.0000 St	
18	16-V376-000450	Distanzhülse	1.0000 St	
19	16-V450-000070	Feder	1.0000 St	
20	16-C300-000312	Kettenraddeckel	1.0000 St	
22	16-A556-000480	Kupplungstrommel	1.0000 St	
23	16-175012-00831	Nadellager	1.0000 St	
24	16-175019-39430	Kupplungsplatte	1.0000 St	
25	16-A056-000180	Kupplung kompl.	1.0000 St	
26	16-V451-000500	Kupplungsfeder	3.0000 St	
27	16-P021-007050	Kupplungsschuh kompl.	1.0000 St	
28	16-A552-000070	Nabe, Kupplung	1.0000 St	
29	16-433012-39930	Führungsblech	1.0000 St	
30	16-V203-000110	Kettenspannschraube	1.0000 St	
31	16-C309-000030	Stellmutter	1.0000 St	
32	16-V355-000270	Scheibe (Führung Kettenbremse)	1.0000 St	
33	16-V651-000011	Zahnrad seitl. Kettenspanner	1.0000 St	
34	16-V651-000001	Kettenspannschraube seitl.	1.0000 St	
35	16-X502-000340	"Aufkleber ""ECHO"" CS-270WES /370ES/510"	1.0000 St	
36	16-433019-12330	Schienend.-Mutter	2.0000 St	
37A	S-38RD-58-325	Kettenschiene 38cm / 3600,3900	1.0000 St	
37B	S-45RV-58-325	Kettenschiene 45cm /	1.0000 St	
38A	KE-3815-3264	Sägekette - 38cm	1.0000 St	
38B	KE-4515-3272	Sägekette - 45cm	1.0000 St	

39 referenz(en)

Ihr Ersatzteilspezialist im Internet

www.ersatzteil-service.de

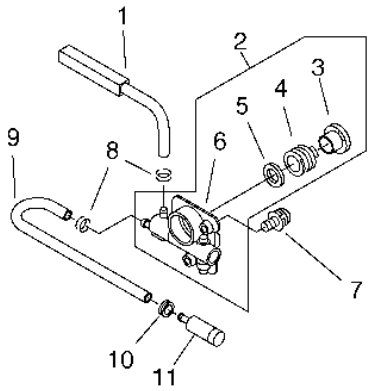

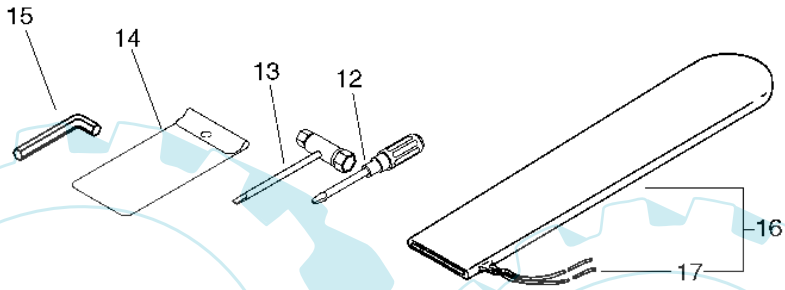

Stückliste:

Ref. #	Artikelnr.	Artikelname	Menge	Beschreibung
01	16-437210-39931	Ölleitung	1.0000 St	
02	16-P021-012150	"Ölpumpe, bei .325"" Kettenteilung"	1.0000 St	
03	16-V356-000390	"Ölpumpenantrieb .325"" CS-370ES"	1.0000 St	
04	16-V652-000030	Ölpumpenantrieb CS-350TES/WES	1.0000 St	
05	16-V308-000030	Ring CS-350TES/WES	1.0000 St	
06	16-C022-000020	Ölpumpe CS-350TES/WES	1.0000 St	
07	16-900242-04012	Schraube	2.0000 St	
08	16-132013-26630	Clip	2.0000 St	
09	16-437210-35430	Ölleitung CS-3600/3900/4200	1.0000 St	
10	16-132115-12330	Dichtring	1.0000 St	
11	16-436205-14730	Ölfilter CS-4010/4601/6701/8000	1.0000 St	
12	16-895812-03930	Schraubenzieher	1.0000 St	
13	16-X602-000080	Kombischlüssel CS-370ES,CS-510/8002	1.0000 St	
14	16-898510-39130	Werkzeugtasche	1.0000 St	
15	16-895610-00130	Imbusschlüssel - 4mm	1.0000 St	
16	16-898567-38330	Schienenschutz	1.0000 St	
17	16-898568-14530	Befestigungsband CS-2600,3700	1.0000 St	

17 referenz(en)

Ihr Ersatzteilspezialist im Internet

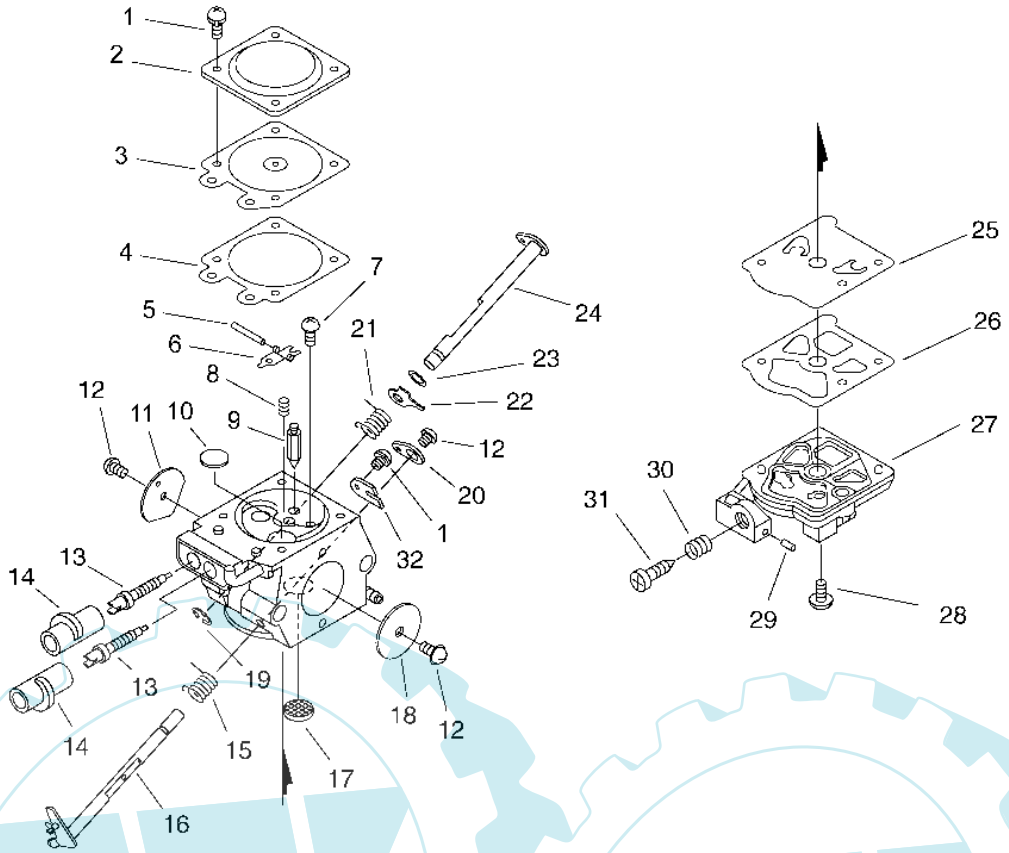

Stückliste:

Ref. #	Artikelnr.	Artikelname	Menge	Beschreibung
00	16-A021-001310	Vergaser	1.0000 St	
01	16-123130-02960	Schraube	5.0000 St	
02	16-123142-03930	Deckel	1.0000 St	
03	16-123141-03930	Membrane	1.0000 St	
04	16-123140-03930	Dichtung CS-3700, GT-2150	1.0000 St	
05	16-123138-03930	Stift, Ventilhalter, Vergaser	1.0000 St	
06	16-123123-38330	Ventilhebel	1.0000 St	
07	16-123139-03930	Schraube	1.0000 St	
08	16-123122-39330	Feder,Ventilarm	1.0000 St	
09	16-123137-19830	Einlassventil	1.0000 St	
10	16-123146-10631	Kappe	1.0000 St	
11	16-P003-001790	Chokeklappe	1.0000 St	
12	16-123114-38830	Schraube	3.0000 St	
13	16-123120-03661	Einstellschraube, H, CS-3700ES	2.0000 St	
14	16-P003-000010	Einstellbegrenzer, Vergaser	2.0000 St	
15	16-123113-37530	Feder	1.0000 St	
16	16-P003-001810	Welle, Drosselklappe CS-370ES	1.0000 St	
17	16-123126-10631	Sieb, Vergaser, Einlass	1.0000 St	
18	16-123116-10530	Drosselklappe	1.0000 St	
19	16-123127-15030	Ring CS-2600,3700, 6702, PB-500	1.0000 St	
20	16-P003-001780	Hebel, Drosselklappe CS-370ES	1.0000 St	
21	16-P003-000140	Feder, Vergaser	1.0000 St	
22	16-P003-001510	Bügel, Vergaser	1.0000 St	
23	16-123149-26030	Scheibe CSG-6700, PB-500	1.0000 St	
24	16-P003-000150	Welle, Choke	1.0000 St	
25	16-123112-15030	Membrane CS-2600,3700	1.0000 St	
26	16-123125-15030	Dichtung CS-2600,3700	1.0000 St	
27	16-123124-38330	Gehäusedeckel	1.0000 St	
28	16-123110-03930	Schraube	1.0000 St	
29	16-123178-15030	Stift CS-3700,PB-500	1.0000 St	
30	16-123133-04260	Feder	1.0000 St	
31	16-123134-04260	Einstellschraube	1.0000 St	
32	16-123127-03930	Klipp	1.0000 St	

33 referenz(en)