BOHRER H68V------A TYPE 18

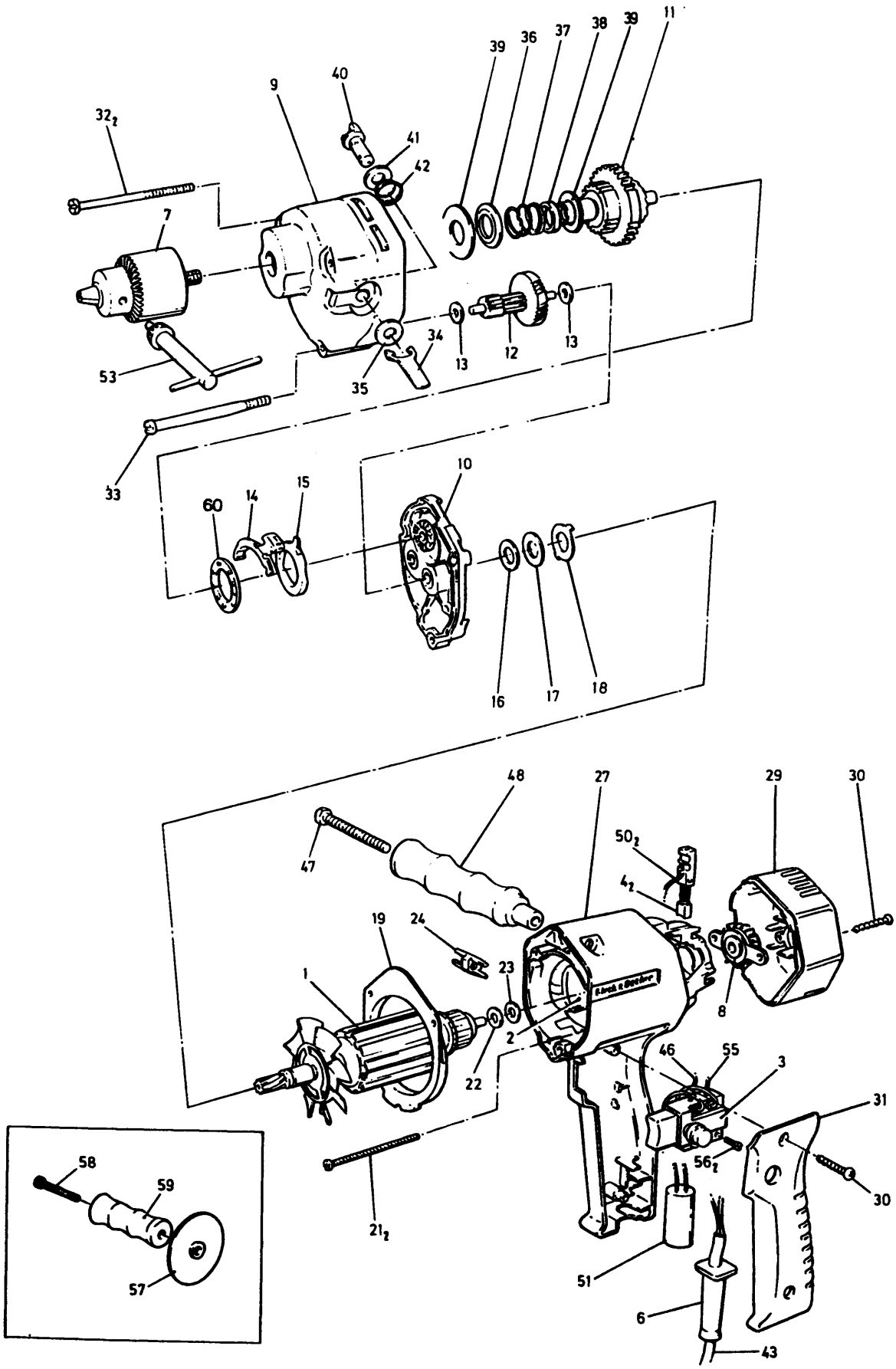

E9967.tif

BOHRER H68V------A TYPE 18

Pos.	Nr	Ersatzteilnummer	Beschreibung	Preis	Variants
2	1	000000-00	NICHT MEHR LIEFERBAR		H18.H20
3	1	000000-00	NICHT MEHR LIEFERBAR		H18
3	1	000000-00	NICHT MEHR LIEFERBAR		H20.H20A
4	2	883772	KOHLE		
6	1	890184	KABELTUELLE		
7	1	330033-27	BOHRFUTTER		CHUCK S2A
8	1	000000-00	NICHT MEHR LIEFERBAR		
12	1	000000-00	NICHT MEHR LIEFERBAR		
13	1	859076	UNTERLEGSCHEIBE		H20.H20A
13	1	000000-00	NICHT MEHR LIEFERBAR		H18
14	1	000000-00	NICHT MEHR LIEFERBAR		H20.H20A
15	1	999809	KAMM		
16	1	000000-00	NICHT MEHR LIEFERBAR		
17	1	000000-00	NICHT MEHR LIEFERBAR		
18	1	000000-00	NICHT MEHR LIEFERBAR		H18
19	1	000000-00	NICHT MEHR LIEFERBAR		H18
19	1	847103	LUEFTERABDECKUNG		H20.H20A
21	2	000000-00	NICHT MEHR LIEFERBAR		
22	1	000000-00	NICHT MEHR LIEFERBAR		
23	1	000000-00	NICHT MEHR LIEFERBAR		
24	1	999391	MUTTER		H18
30	4	000000-00	NICHT MEHR LIEFERBAR		
31	1	000000-00	NICHT MEHR LIEFERBAR		
33	1	848984	SCHRAUBE		H20.H20A
33	1	992779	SCHRAUBE		H18
34	1	997371	HEBEL		
35	1	890274	UNTERLEGSCHEIBE		H18
36	1	000000-00	NICHT MEHR LIEFERBAR		H18
39	1	859076	UNTERLEGSCHEIBE		H18
40	1	857522	SPINDEL ZSB		
41	1	890277	UNTERLEGSCHEIBE		
42	1	997346	FEDER		
43	1	000000-00	NICHT MEHR LIEFERBAR		
46	1	000000-00	NICHT MEHR LIEFERBAR		H20A
46	1	000000-00	NICHT MEHR LIEFERBAR		H18.H20
47	1	000000-00	NICHT MEHR LIEFERBAR		H20.H20A
48	1	000000-00	NICHT MEHR LIEFERBAR		H20.H20A
50	1	000000-00	NICHT MEHR LIEFERBAR		H18.H20
50	1	000000-00	NICHT MEHR LIEFERBAR		H20A
51	1	000000-00	NICHT MEHR LIEFERBAR		H18.H20
51	1	807285-08	KONDENSATOR		H20.H20A
53	1	330034-07	BOHRF.SCHLUESSEL		CHUCK S2A
53	1	000000-00	NICHT MEHR LIEFERBAR		CHUCK NON S2A
55	1	000000-00	NICHT MEHR LIEFERBAR		H18.H20
60	1	892261	KUGELLAGER		