www.ersatzteil-service.de

TILLER - - MODEL NUMBER CPF500E

BELT GUARD AND PULLEY ASSEMBLY

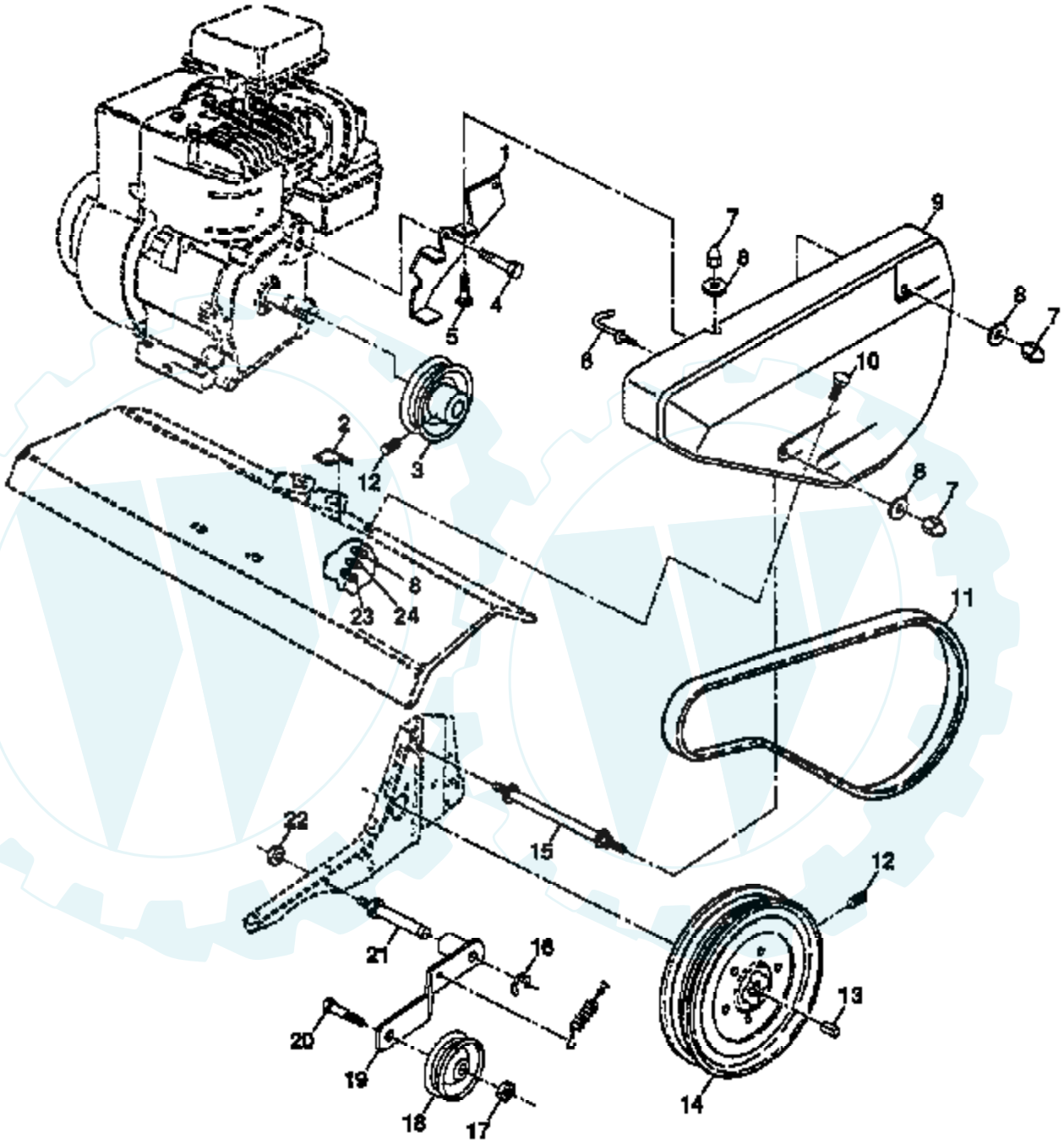

NOTE: All component dimensions given in U.S. inches.
1 inch = 25.4 mm

Der Ersatzteilspezialist im Internet.

www.ersatzteil-service.de

Ref #	Part Number	Qty	Description
1	121313X		SUB= 159233
2	109227X		PAD IDLER TI
3	130812		ENGINE PULLEY
4	74770812		SCREW
5	72140404		BOLT
6	121463X		KEEPER BELT
7	104213X		NUT-CAP TI
8	19091016		WASHER
9	131158X418		GUARD.BELT
10	72140405		BOLT T
11	9180R		V BELT STD
12	23230506		SET SCREW
13	2649M		KEY T
14	9175R		TRANS SHEAVE RT
15	110528X		BOLT TI
16	12000036		KLIP RING TI
17	73350600		NUT
18	9178R		SUB= 75673
19	674A30		IDLER ARM TI
20	74760620		SUB= 74780620
21	106968X		SHAFT IDLER TI
22	73350500		JAM NUT TI
23	73220400		SUB= 50675
24	10040400		LOCKWASHER

Der Ersatzteilspezialist im Internet.

www.ersatzteil-service.de

TILLER - - MODEL NUMBER CPF500E

DECALS

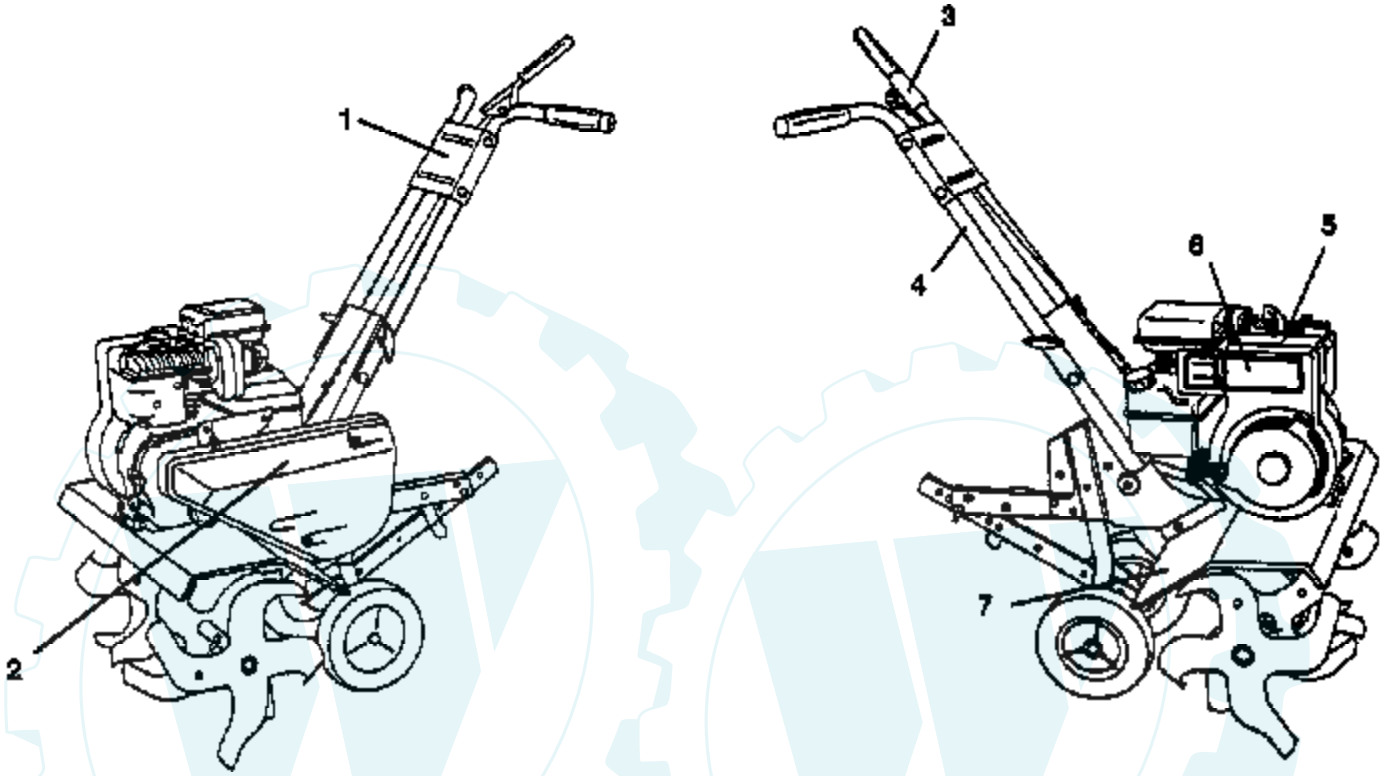

Der Ersatzteilspezialist im Internet.

www.ersatzteil-service.de

Ref #	Part Number	Qty	Description
1	135987		NLA
2	135990		NLA
3	110594X		DECAL TI
4	120431X		DECAL TI
5	110593X		SUB= 121858X
6	271948		DECAL, BRIGGS & STRATTON
7	120075X		DECAL TI
	147759		MANUAL.CPF500E.

Der Ersatzteilspezialist im Internet.

www.ersatzteil-service.de

TILLER - - MODEL NUMBER CPF500E

HANDLE ASSEMBLY

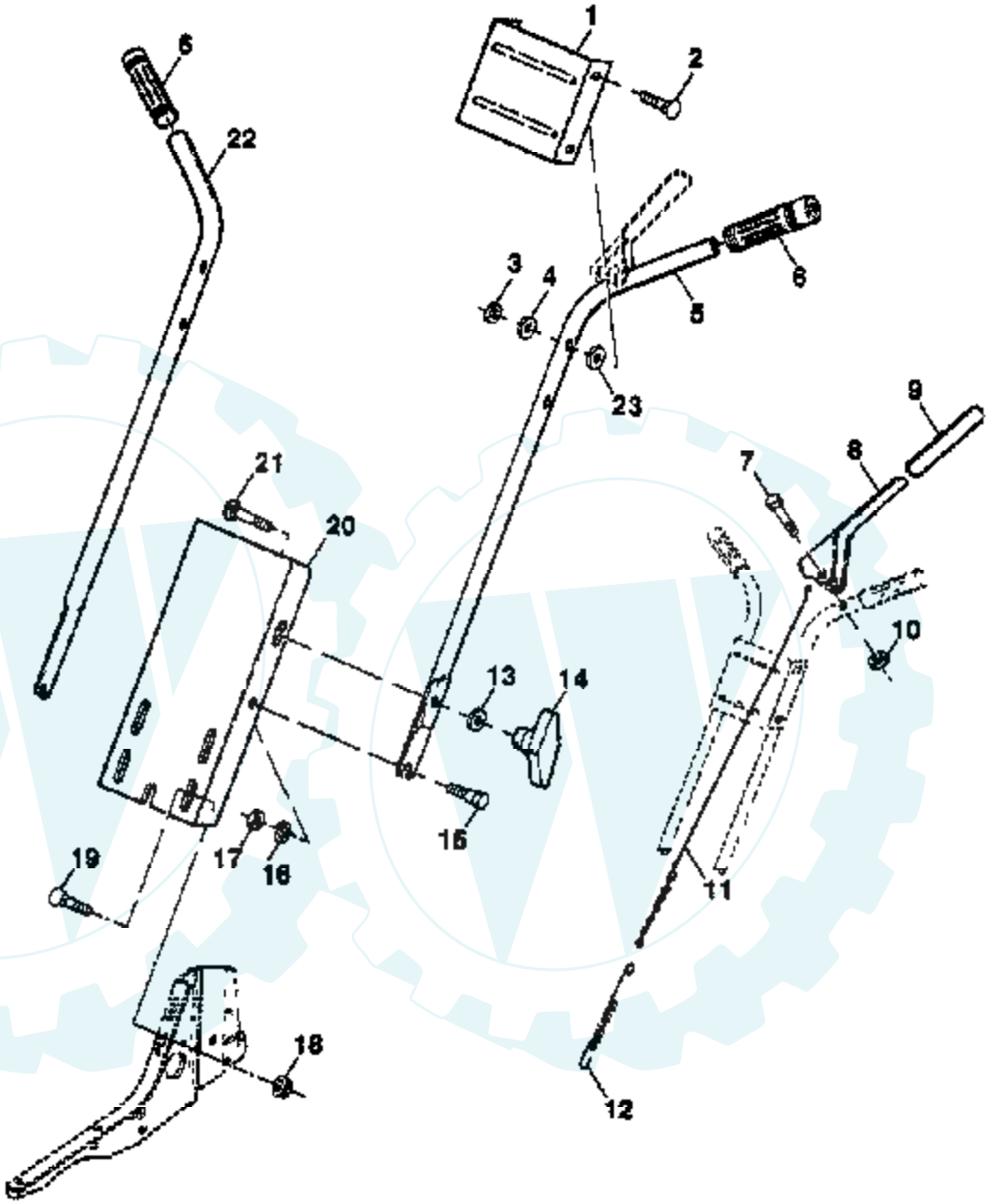

NOTE: All component dimensions are given in U.S. inches.
1 inch = 25.4 mm

Der Ersatzteilspezialist im Internet.

www.ersatzteil-service.de

Ref #	Part Number	Qty	Description
1	137176X418		BRACKET.HANDLE
2	72140512		BOLT
3	73680500		SUB= 73690500
4	19111116		WASHER
5	2621J500		SUB= 154127
6	140536		GRIP NUB DOUBLE
7	74760524		BOLT.HEX.5/16-1.5
8	3069J		SUB= 164937
9	8206H		GRIP T
10	1685H		SUB= 68478
11	3067J		SUB= 100382K
12	3070J		SPRING EXT TI
13	19121414		WASHER
14	136376		KNOB HANDLE
15	471J		BOLT CT
16	10040500		LOCKWASHER
17	73220500		NUT.HEX.5/16-18
18	98000129		NUT
19	72140506		BOLT
20	9209R418		PANEL.HANDLE
21	72110508		BOLT CRT
22	2622J500		SUB= 159764
23	19131312		WASHER

Der Ersatzteilspezialist im Internet.

www.ersatzteil-service.de

TILLER - - MODEL NUMBER CPF500E

TINE ASSEMBLY

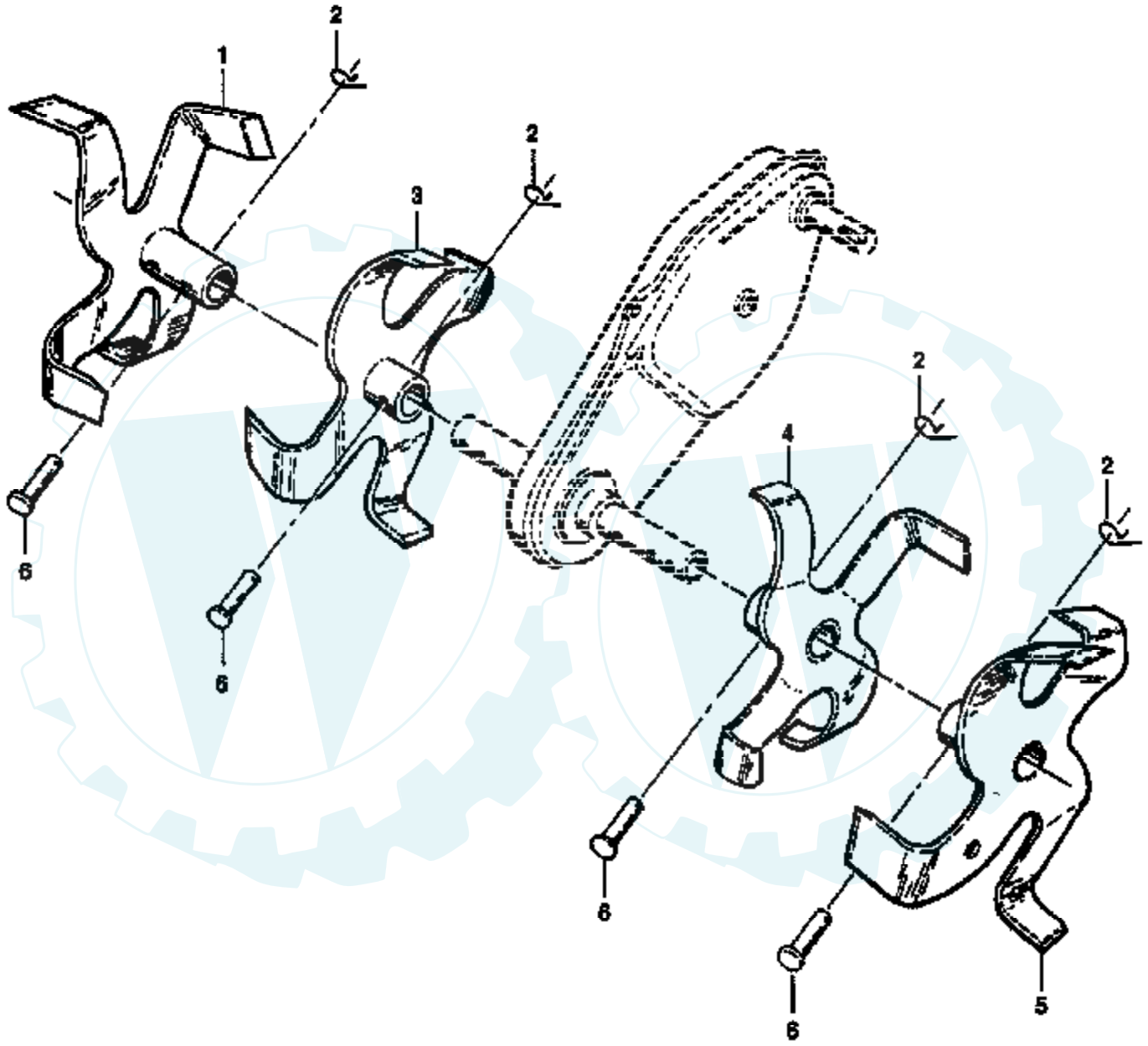

Der Ersatzteilspezialist im Internet.

www.ersatzteil-service.de

Ref #	Part Number	Qty	Description
1	100746M		TINE WELDMENT TI
2	3146R		RETAINER.SPRING
3	674A43		TINE TI
4	674A42		TINE TI
5	100744M		TINE WELDMENT TI
6	4929H		RIVET.PAN HD.1.75

Der Ersatzteilspezialist im Internet.

www.ersatzteil-service.de

TILLER - - MODEL NUMBER CPF500E

TRANSMISSION

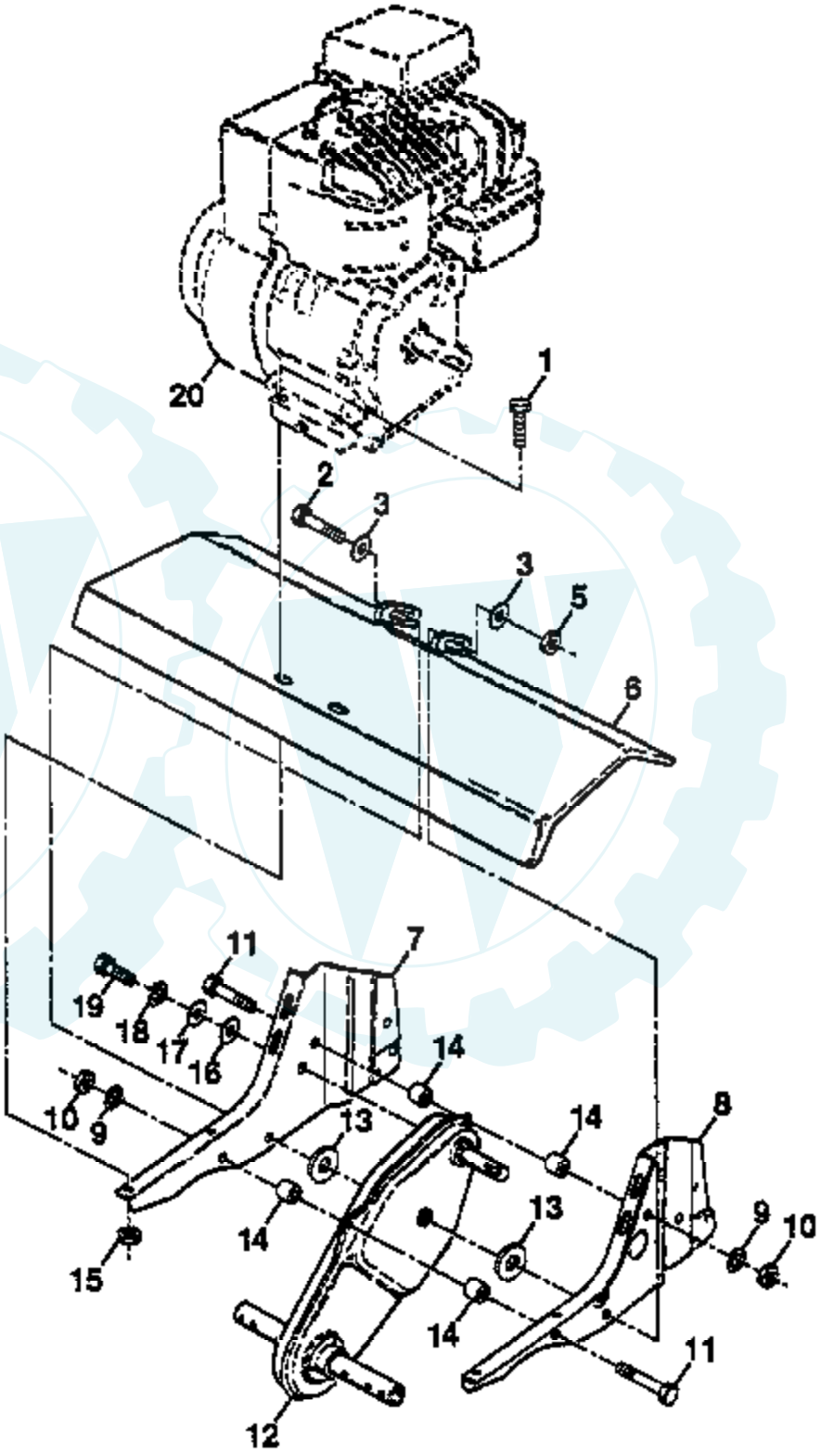

NOTE: All component dimensions given in U.S. inches.
1 inch = 25.4 mm

Der Ersatzteilspezialist im Internet.

www.ersatzteil-service.de

Ref #	Part Number	Qty	Description
1	74760524		BOLT.HEX.5/16-1.5
2	74780652		BOLT HEX 3/8-16
3	19131311		WASHER
5	73800600		NUT
6	9057R418		NLA
7	1949J500		SUB= 9181949J500
8	110519X500		SUB= 110519X
9	10040500		LOCKWASHER
10	73220500		NUT.HEX.5/16-18
11	74760544		SUB= 74780544
12	126669X		SUB= 532126669
13	19171616		WASHER
14	9173R		SPLIT SPACER RT
15	73510500		NUT
16	19091412		WASHER
17	19092016		WASHER
18	10040400		LOCKWASHER
19	74610412		BOLT
20			REFER TO IMAGE

Der Ersatzteilspezialist im Internet.

www.ersatzteil-service.de

TILLER - - MODEL NUMBER CPF500E

WHEEL AND DEPTH STAKE ASSEMBLY

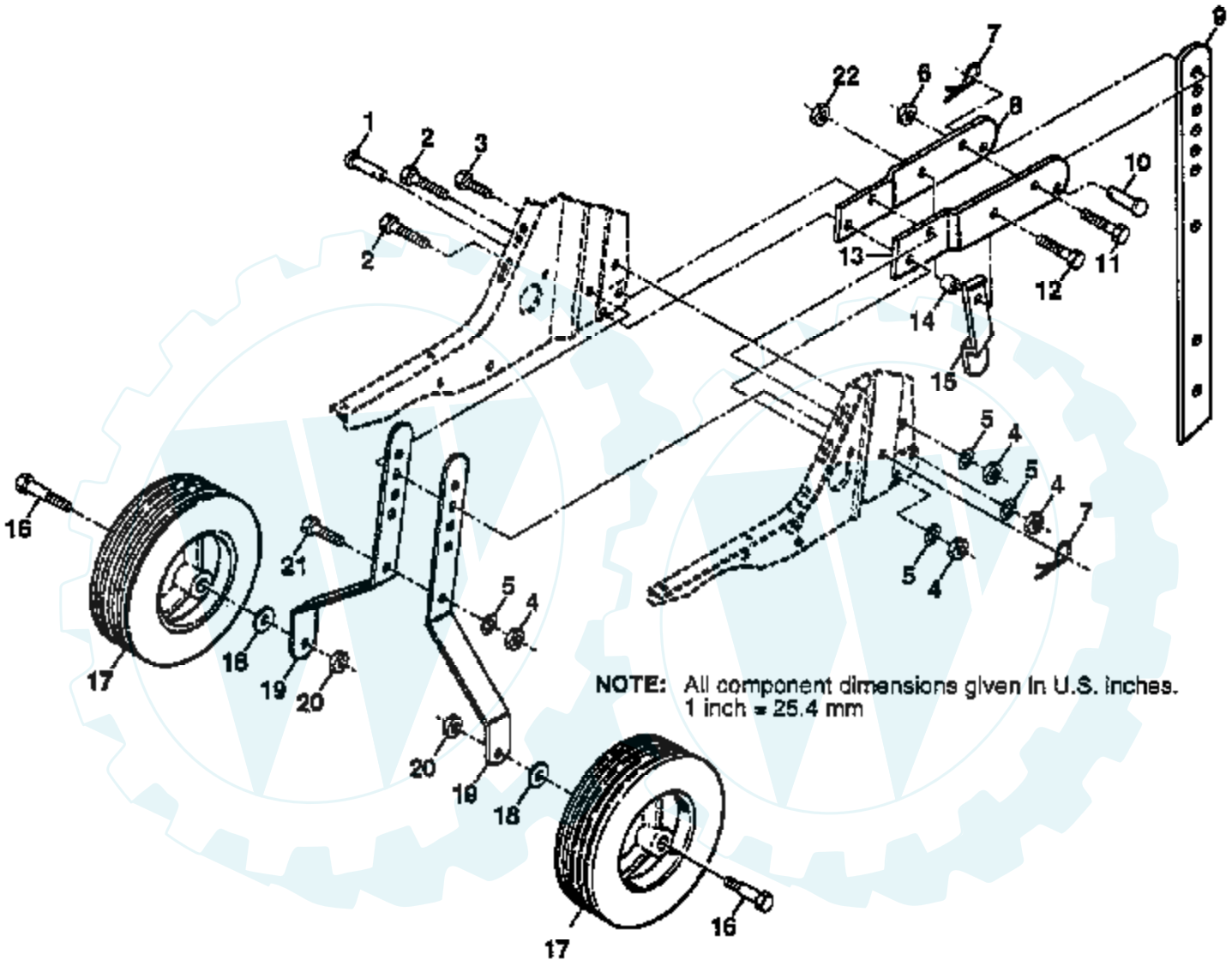

Der Ersatzteilspezialist im Internet.

www.ersatzteil-service.de

Ref #	Part Number	Qty	Description
1	9194R		DRILLED RIVET RT
2	74760520		BOLT
3	74760512		BOLT
4	73220500		NUT.HEX.5/16-18
5	10040500		LOCKWASHER
6	73800600		NUT
7	4921H		SPRING.RETAINER
8	1952J500		SUPPORT STAKE RH
9	122233X		SUB= 2582J
10	326J		SUB= 4929H
11	74780628		BOLT
12	74760524		BOLT.HEX.5/16-1.5
13	1951J500		SUPPORT STAKE LH
14	120958X		WASHER
15	5388J		STAKE SPRING TI
16	121117X		BOLT SHOULDER
17	9188R		SUB= 107644X
18	19131311		WASHER
19	9190R500		BRACKET.WHL.PNT.
20	73680600		SUB= 73690600
21	74760516		SUB= 77394
22	73800500		NUT

Der Ersatzteilspezialist im Internet.